Приложение N_____
К договору поставки N_____ от_____
Спецификация N_____

# Пескобензомаслотделитель "BloPlast PBMO-70"

## Разрез 1-1

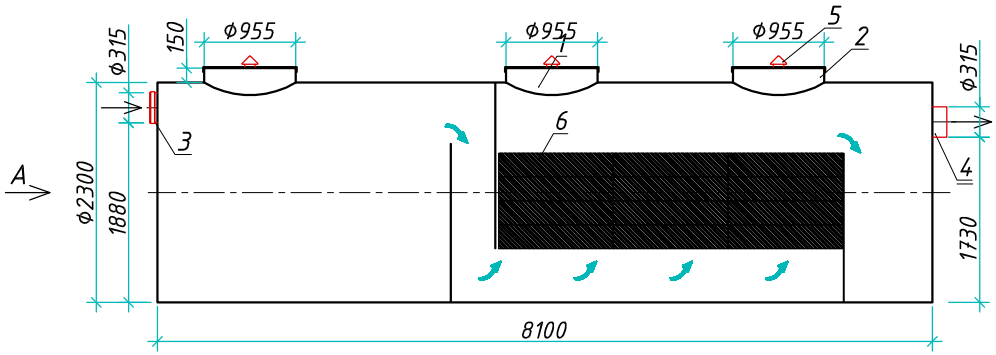


## Вид А

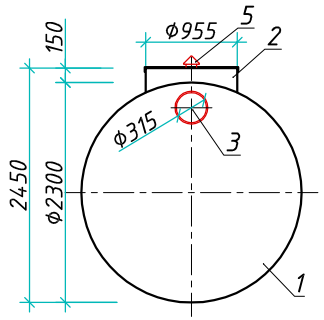


Транспортировочный вес оборудования - 1050 кг
Вес оборудования в аварийном состоянии - 34690 кг

## Вид сверху

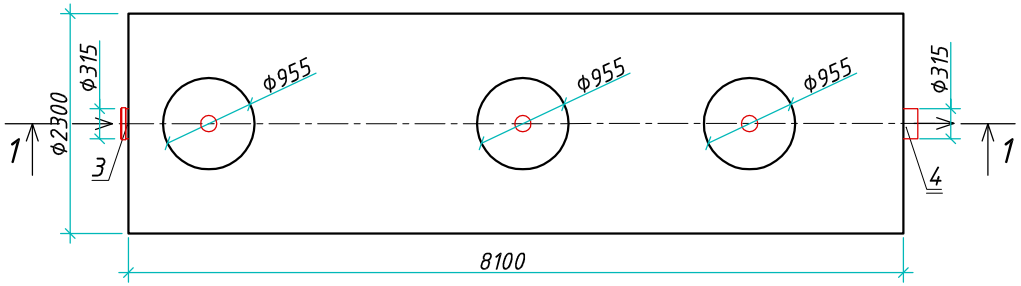


Экспликация оборудования и сооружений N

| Поз. | Наименование | Кол-во | Мат-ал | Примечание |
|---|---|---|---|---|
| 1 | Корпус | 1 | ПП | D=2300мм, L=8100мм |
| 2 | Горловина с крышкой | 3 | ПП | D=955мм, H=150мм |
| 3 | Подводящий патрубок (раструб/муфта) | 1 | ПП | DN/OD 315 |
| 4 | Отводящий патрубок | 1 | ПП | DN/OD 315 |
| 5 | Коалесцентный модуль | 1 | ПВХ | |
| 6 | Вентиляционный грибок | 3 | ПП | DN 110 |

Дата _____ Дата _____

Подпись _____ Подпись _____

М.П. М.П.

Взам. инв. N | Подпись и дата | Инв. N подл.

| Изм. | Лист. | Документ | Подпись | Дата |
|---|---|---|---|---|
| Разраб. | | Нижник Е.Ю. | | |
| Проверил | | Шиляев В.В. | | |

ООО "Блорэй"

Пескобензомаслотделитель "BloPlast PBMO-70"

| Стадия | Лист | Листов |
|---|---|---|
| | 1 | 1 |

БЛОРЭЙ

www.blorey.com т.+7 (861) 212-97-00

Формат А3